Serie 4, Lavastoviglie da incasso a scomparsa totale, 60 cm, XXL, Cerniere Sliding SBH4ECX28E

Lavastoviglie in classe di efficienza energetica A: grazie alle nostre soluzioni innovative per il risparmio energetico, avrai risultati perfetti senza compromessi.

- **Grazie alle cerniere sliding VarioHinge è possibile installare la lavastoviglie utilizzando uno zoccolo fino a 5 cm di altezza per avere maggiore flessibilità nel design della cucina.**
- **Green Collection**: più rispetto per l'ambiente grazie all'utilizzo di acciaio a ridotte emissioni di CO2.
- **Home Connect**: lavastoviglie connesse per una vita quotidiana più semplice.
- **EfficientDry**: grazie all'apertura della porta a fine ciclo, il processo di asciugatura risulta più efficace.
- **Status Light**: l'illuminazione nell'angolo in alto a sinistra che ti indica se la lavastoviglie è in funzione.

Dati tecnici

Classe di efficienza energetica[1]: ....A
Consumo energetico del programma Eco per 100 cicli [2]: 54 100 kWh per ciclo
Numero massimo di coperti: 14
Consumo di acqua del programma eco in litri per ciclo[3]: ....9.0 l
Durata del programma[4]: .... 4:30 h
Emissioni di rumore aereo: ....42 dB(A) re 1pW
Classe di emissioni di rumore aereo: ....B
Design: ....Da incasso
Altezza top removibile: ....0 mm
Dimensioni del vano per l'installazione (AxLxP): 865-925 x 600 x 550 mm
Profondità con porta aperta a 90 gradi: .... 1200 mm
Piedini regolabili: ....Sì - tutti dal davanti
Regolazione massima dei piedini: .... 60 mm
Zoccolo regolabile: ....In profondità/in altezza
Peso netto: ....37.3 kg
Peso lordo: ....39.5 kg
Potenza: ....2400 W
Corrente: .... 10 A
Tensione: ....220-240 V
Frequenza: .... 50; 60 Hz
Indice riparabilità: 0.0
Lunghezza del cavo di alimentazione elettrica: ....175 cm
Tipo di spina: .... Schuko
Lunghezza tubo entrata: ....165 cm
Lunghezza tubo uscita: ....190 cm
Codice EAN: 4242005483013
Tipo di installazione: .... Da incasso a scomparsa totale

4 242005 483013

Accessori opzionali

SGZ0BI11	Listelli decorativi + kit di fissaggio
SGZ0IC00 :	
SGZ1010	Prolunga acqua-stop sgs/gi/gv/gu
SGZ6BH00 :	
SGZ8BI00 :	
SGZ8BI01	Accessorio per anta a due elementi
SMZ1051EU :	
SMZ2014	Cestello per bicchieri a stelo lungo
SMZ5000	Set completo spazio 51
SMZ5045 :	
SMZ5100	Cestello porta posate
SMZ5300	Accessorio lavastoviglie da incasso

[1] In una scala di classi di efficienza energetica da A a G
[2] Consumo di energia in kWh per 100 cicli (nel programma Eco 50 °C)
[3] Consumo di acqua in litri per ciclo (nel programma Eco 50 °C)
[4] Durata del programma Eco 50 °C

Serie 4, Lavastoviglie da incasso a scomparsa totale, 60 cm, XXL, Cerniere Sliding
SBH4ECX28E

Lavastoviglie in classe di efficienza energetica A: grazie alle nostre soluzioni innovative per il risparmio energetico, avrai risultati perfetti senza compromessi.

Caratteristiche principali

- Cerniera sliding VarioHinge
- Home Connect: connessione wi-fi e gestione da remoto tramite app
- Scambiatore di calore ed apertura automatica della porta EfficientDry
- Motore senza spazzole EcoSilence Drive
- AquaSensor

Pannello di controllo

- 6 programmi: Eco 50 °C, Auto 45-65 °C, Intensivo 70 °C, Express 60 °C, Silenzioso 50 °C, Preferito
- 4 funzioni speciali: Remote Start, Asciugatura Extra, Mezzo carico, SpeedPerfect+
- Display con indicazione tempo residuo (ore/min)
- Programma Preferito impostato inizialmente su Prelavaggio
- Programma manutenzione Machine Care
- Silence on demand, HygienePlus (via app Home Connect)
- Partenza ritardata (1-24h)

Dotazioni interne

- Cestelli Flex
- Terzo cestello per posate
- Cestello superiore regolabile su 3 livelli
- EcoDosage
- Cestello superiore con 2 griglie abbattibili
- Cestello inferiore con arresto fine corsa
- Cestello inferiore con 2 griglie abbattibili
- Status Light: la luce laterale indica quando la macchina è in funzione
- Materiale della vasca: acciaio inox
- Protezione vapore inclusa

Altre caratteristiche

- Sistema di filtri a tre livelli
- Livello sonoro nel programma Silence: 41 dB(A) re 1 pW
- Dimensioni del prodotto (HxLxP): 86.5 x 59.8 x 55 cm

Sicurezza

- AquaStop: sistema di protezione totale antiallagamento*

Dati Etichetta Energetica

- Classe di efficienza energetica
- : A
- Energia
- / Acqua
- : 54 kWh / 9 litri
- Numero coperti: 14
- Durata del programma
- : 4:30 (h:min)
- Emissioni di rumore aereo: 42 dB(A) re 1 pW
- Classe di emissione rumore aereo: B

[1] In una scala di classi di efficienza energetica da A a G

[2] Consumo di energia in kWh per 100 cicli (nel programma Eco 50 °C)

[3] Consumo di acqua in litri per ciclo (nel programma Eco 50 °C)

[4] Durata del programma Eco 50 °C

* Verificare i termini di garanzia al link https://www.bosch-home.com/it/assistenza/garanzie-bosch/garanzie-componenti

Serie 4, Lavastoviglie da incasso a scomparsa totale, 60 cm, XXL, Cerniere Sliding
SBH4ECX28E

Dimensioni in mm

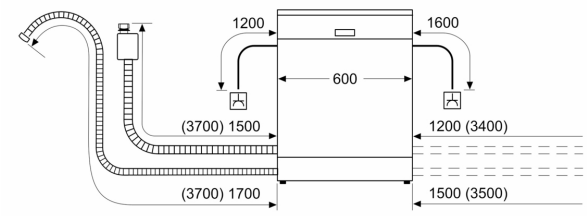

Presa di corrente
( ) Valori con prolunga

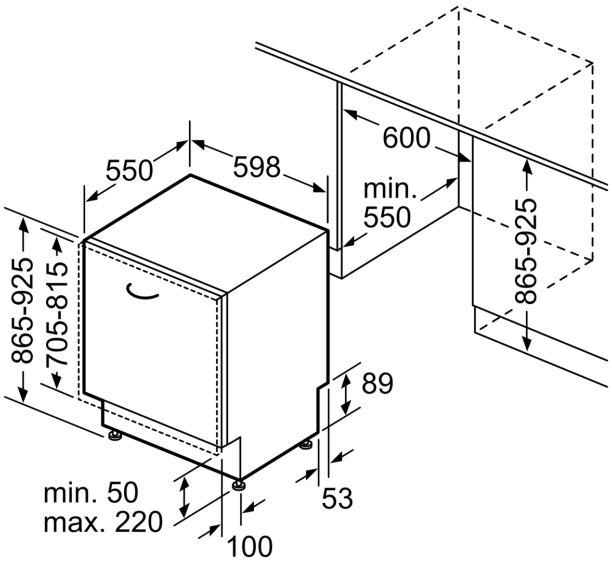

Dimensioni in mm