BARAZZA

1X5040I Rev.2

DESCRIZIONE Vasca quadra raggio "15" incasso e filo da 50x40
DESCRIPTION *50x40 cm built-in and flush square bowl with radius "15"*

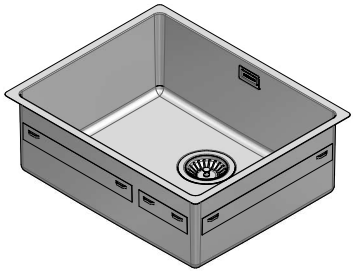

PESO LORDO 7.2 kg
GROSS WEIGHT

DIMENSIONI IMBALLO 595x495x270 mm
PACKAGING DIMENSIONS

E' NECESSARIO FARE UNO SCANSO NEL TOP IN CORRISPONDENZA DEL TROPPOPIENO
YOU SHOULD MAKE A SLOT IN THE TOP WHERE THE OVERFLOW IS INSTALLED

- **Acciaio inox AISI 304 di spessore elevato *(AISI 304 extra thick stainless steel)***
- **Dimensione vasca: 50x40x19,5 h *(Bowl dimensions: 50x40x19,5 h cm bowl)***
- **Dotazioni: pilettone 3"1/2, troppo-pieno con scarico perimetrale *(Equipment: 3.5"basket strainer waste, perimeter overflow)*** (A)
- **Base per inserimento vasca: 60 cm *(Base unit for bowl: 60 cm)***
- **Incasso: 52x42 cm + intaglio per troppo-pieno *(Built-in: 52x42 cm cut out + notch for overflow)***
- **Filotop: 54,3x44,3 cm *(Flush: 54,3x44,3 cm)***

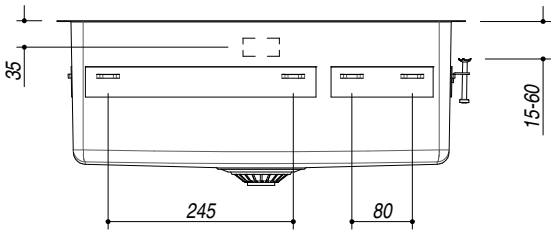

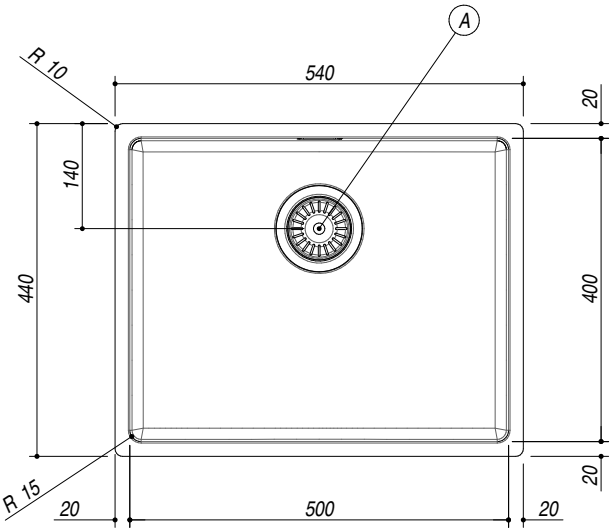

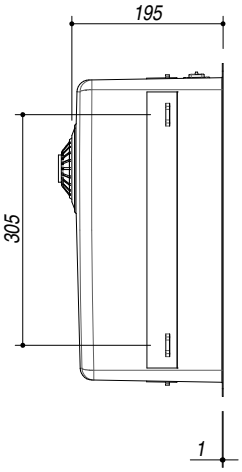

SCALA DISEGNO 1:10
DRAWING SCALE

TUTTE LE MISURE IN mm
ALL MEASURES IN mm

TOLLERANZA LINEARE: ± 0.5 mm
LINEAR TOLLERANCE

TOLLERANZA ANGOLARE: ± 0.2 °
ANGULAR TOLLERANCE

FORATURA PER INSTALLAZIONE AD INCASSO
BUILT-IN CUTOUT FOR TOP

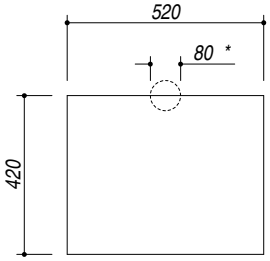

1:20

*** SCANSO NEL TOP PER IL TROPPOPIENO**
**** SLOT IN THE TOP FOR THE OVERFLOW***

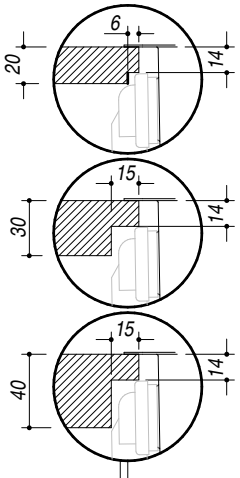

1:20

FORATURA PER INSTALLAZIONE A FILO
FLUSH CUTOUT FOR TOP

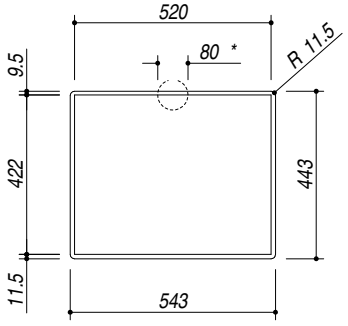

ABBASSAMENTO
LOWERING

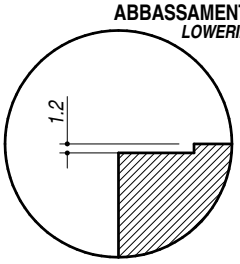

PER QUALSIASI CONTESTAZIONE SI FARA' RIFERIMENTO ESCLUSIVAMENTE A QUESTO DISEGNO
For any dispute the company will refer exclusively to this drawing

BARAZZA **Barazza s.r.l.** - Via Risorgimento, 14 - 31025 Sarano di S.Lucia di P. (TV) Italy
Tel. +39/0438/62888 - Fax +39/0438/64901 info@barazzasrl.it - www.barazzasrl.it
Documento di proprietà aziendale. La Società tutelerà i propri diritti a termini di legge.