FWD MAX



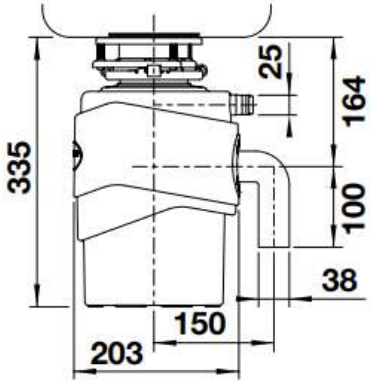



Pulsante pneumatico INCLUSO



Tappo a cestello INCLUSO

GARANZIA I&D:
2,5 + **7,5 ANNI***

	Codice	Euro
	1526648	1.285,00

— 1 HP/ 230 V/50 Hz/ 12 A
— Diaframma antispruzzo removibile
— Tappo per la chiusura dello scarico
— Interruttore pneumatico cromato e in finitura PVD Steel (opzionale)
— Tubazione a gomito per collegamento del troppopieno e della lavastoviglie
— Chiave a brugola di sbloccaggio
— Adatto a vasche con scarico da 3 ½"
— Peso netto: 11 kg
— Cavo di connessione elettrica da 90 cmcon spina schuko
— Spegnimento automatico di protezione dopo 10 min.
— Tasto di rispristino sul fondo del dissipatore
— Rumorosità: < 60dB
— Assorbimento: 750 W

CE