SM905

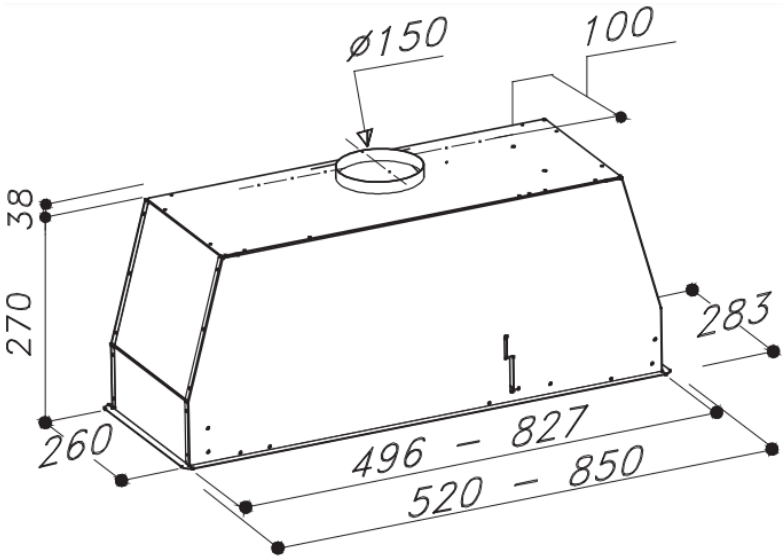

Motore a bordo
Illuminazione:
Faretti led 2x2,1W
Comandi:
Pulsantiera 3 velocità+luce
Filtri antigrasso:
Alluminio anodizzato (5+1 strati)
Materiale:
Acciaio inox AISI430
Dimensioni (cm):
52
85

Installazione:
Taglio del pensile:
Creare una nicchia nel pensile delle seguenti dimensioni:
265x502mm (versione 52cm)
265x834mm (versione 85cm)

Aspirazione:
604 m3/h (versione 52cm)
654 m3/h (versione 85cm)
EEC: B