KM 7684 FL

Piano cottura a induzione indipendente
panorama design e 2 aree cottura PowerFlex per il massimo comfort.

- Scelta rapida intuitiva su scala numerica – SmartSelect
- 4 zone cottura incl. 4 potenti aree cottura PowerFlex
- In 916 mm di larghezza per incasso rialzato o a filo
- Brevissimi tempi di inizio cottura – TwinBooster
- Collegamento alla cappa-Funzionamento automatico con Con@ctivity

Codice EAN: 4002516147459 / Numero di materiale: 11154150 /
Vecchio numero di materiale: 26768470I

Tipo di riscaldamento	
RangeTop	elettrico con induzione
Tipologia	
Indipendente dalla cucina elettrica	•
Design	
Elegante superficie in vetroceramica	•
Colore della vetroceramica	Nero
Incasso a filo	•
Incasso rialzato	•
Dotazione zone cottura	
Numero zone cottura	4
Numero delle aree di cottura	2
Numero max. stoviglie	4
Zona cottura PowerFlex	
Numero	4
Tipo	PowerFlex-Kochzone
Diametro in mm	150x230
Potenza max. in W	2,10
Potenza Booster max. in W	3,00
Potenza TwinBooster max. in W	3650
1° zona cottura/area cottura	
Posizione	sinistra
Tipo	Ponte PowerFlex
Booster in W	4800
Potenza max. in W	3400
TwinBooster in W	7300
2° zona cottura/area cottura	
Posizione	destra
Tipo	Ponte PowerFlex
Booster in W	4800
Potenza max. in W	3400
TwinBooster in W	7300
Comfort d'uso	
Collegamento in rete con Miele@home	•
Comandi tramite sensori	Smart Select
Funzione automatica Con@ctivity	•
Riconoscimento pentola e dimensioni pentola	•
Colore display	Giallo
Dispositivo automatico di inizio cottura	•
Riconoscimento pentola costante	•
Mantenere al caldo	•
Funzione Stop&Go	•
Funzione Recall	•
Timer	•
Spegnimento automatico	•
Possibilità impostazioni individuali (ad es. segnali acustici)	•
Efficienza e sostenibilità	
Potenza assorbita in modo spento in W	0,5
Potenza assorbita in modalità standby in W	1,0
Potenza assorbita in modo standby in rete in W	2,0

KM 7684 FL
Piano cottura a induzione indipendente
panorama design e 2 aree cottura PowerFlex per il massimo comfort.

Codice EAN: 4002516147459 / Numero di materiale: 11154150 /
Vecchio numero di materiale: 26768470I

Efficienza e sostenibilità	
Durata fino allo spegnimento automatico in modo spento in min	20
Durata fino allo spegnimento automatico in modo standby in min	20
Durata fino allo spegnimento automatico in modo standby in rete in min	20
Comfort di pulizia	
Vetroceramica facile da pulire	•
Protezione per la pulizia	•
Sicurezza	
Spegnimento di sicurezza	•
Funzione di blocco	•
Blocco accensione	•
Ventola di raffreddamento integrata	•
Protezione antisurriscaldamento	•
Visualizzazione calore residuo	•
Dati tecnici	
Dimensioni in mm (larghezza)	916
Misure in mm (altezza)	51
Altezza di incasso con scatola allacciamenti in mm	51
Misure in mm (profondità)	408
Misure intaglio in mm (larghezza) per incasso rialzato	896
Misure intaglio in mm (profondità) per incasso rialzato	388
Misura intaglio interno in mm (larghezza) per incasso a filo	896
Misura interna intaglio in mm (profondità) per incasso a filo	388
Misura esterna intaglio in mm (larghezza) per incasso a filo	920
Misura esterna intaglio in mm (profondità) per incasso a filo	412
Peso in kg	12
Assorbimento complessivo in kW	7,30
Tensione in V	230
Frequenza in Hz	50-60
Lunghezza cavo di alimentazione in m	1,4
Accessori in dotazione	
Cavo di allacciamento	Sì
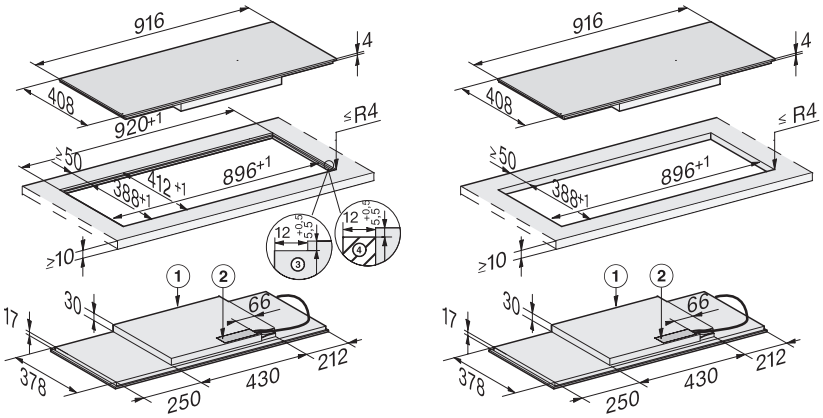
KM 7684 FL
Piano cottura a induzione indipendente
panorama design e 2 aree cottura PowerFlex per il massimo comfort.