Gruppi da incasso
Essence 90 cm
Acciaio inox

EAN 5414425008292

Etichetta Energetica

▪ Classe di efficienza energetica (kWh/anno) (AEChood)	B
▪ Assorbimento annuo (kWh/anno) (AEChood)	61,9
▪ Classe di Efficienza Fluido-Dinamica (FDEhood)	C
▪ Classe di efficienza luminosa (LEhood)	A
▪ Classe di Efficienza di Filtraggio dei Grassi (GFEhood)	B

Funzioni e caratteristiche

▪ Metodo di controllo	Pulsanti
▪ Livelli di potenza	4
▪ Motore	Integrato
▪ Isolante fonoassorbente	Senza
▪ Riciclo	Opzionale
▪ Auto stop	-
▪ Numero di filtri antigrasso	2
▪ Filtro antigrasso	829020
▪ Indicatore di pulizia dei filtri antigrasso	▪
▪ Indicatore di pulizia dei filtri di riciclo	▪

Dimensioni

▪ Dimensioni prodotto (LxPxA)(mm)	846 x 296 x 279
▪ Larghezza della flangia (mm)	12
▪ Dimensioni dell'intaglio (LxP) (mm)	825 x 275
▪ Dimensioni minime del corpo (LxPxH) (mm)	x 600 x
▪ Distanza (Hmin-Hmax) tra cappa e piano di cottura a induzione (mm)	650 - 750
▪ Distanza (Hmin-Hmax) tra cappa e piano di cottura a gas (mm)	650 - 750
▪ Distanza (Hmin-Hmax) tra cappa e piano di cottura elettrico (mm)	600 - 750
▪ Diametro condotto di uscita fumi (mm)	150
▪ Posizionamento condotto di uscita	Sopra

Illuminazione

▪ Tiplogia di luci funzionali	Led
▪ Illuminazione regolabile in intensità	-
▪ Soft-ON/OFF	-
▪ Assorbimento totale delle luci funzionali (W)	7

Volume d'aria e rumorosità

▪ Volume d'aria senza canalizzazione (m^3/h)	581
▪ Volume d'aria in uscita alla velocità 1 (m^3/h) / Massima pressione in uscita alla velocità 1 (Pa)	199 / 259
▪ Volume d'aria in uscita alla velocità 2 (m^3/h) / Massima pressione in uscita alla velocità 2 (Pa)	299 / 381

Volume d'aria e rumorosità

▪ Volume d'aria in uscita alla velocità 3 (m³/h) / Massima pressione in uscita alla velocità 3 (Pa)	399 / 451
▪ Volume d'aria in uscita alla velocità 4 (m³/h) / Massima pressione in uscita alla velocità 4 (Pa)	521 / 488
▪ Pressione sonora in uscita alla velocità 1 (dB(A)) / Potenza sonora in uscita alla velocità 1 (dB(A))	23 / 34
▪ Pressione sonora in uscita alla velocità 2 (dB(A)) / Potenza sonora in uscita alla velocità 2 (dB(A))	28 / 39
▪ Pressione sonora in uscita alla velocità 3 (dB(A)) / Potenza sonora in uscita alla velocità 3 (dB(A))	40 / 51
▪ Pressione sonora in uscita alla velocità 4 (dB(A)) / Potenza sonora in uscita alla velocità 4 (dB(A))	47 / 58

Caratteristiche tecniche

▪ Assorbimento massimo (W)	168
▪ Voltage cooker hood (V)	220-230
▪ Frequenza (Hz)	50
▪ Lunghezza del cavo elettrico (m)	1
▪ Assorbimento in modalità stand-by (Ps) (W)	0.35
▪ Peso netto (kg)	9,5

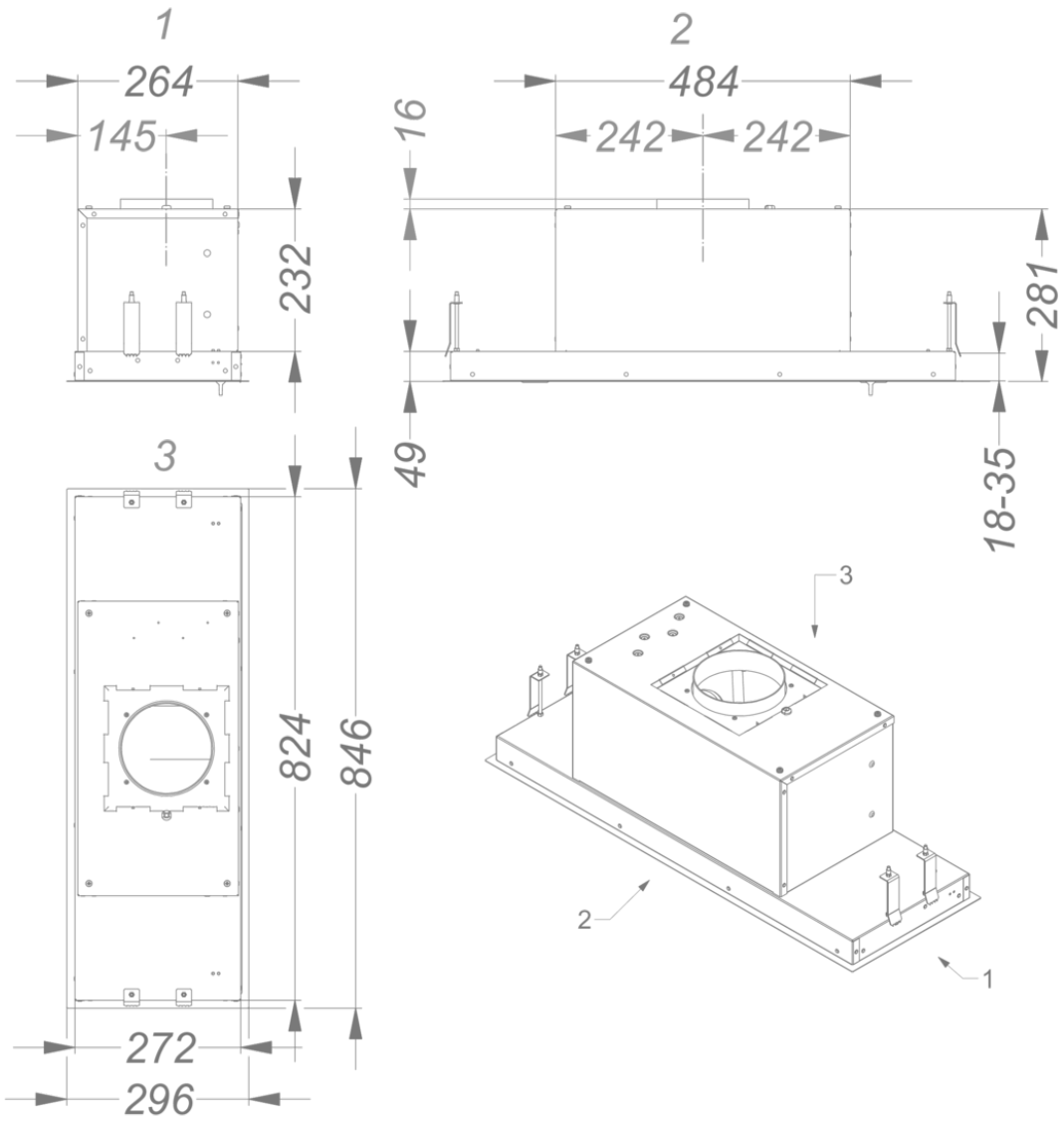
1
264
145
232
2
484
242
242
16
281
49
18-35
3
824
846
272
296
3
2
1
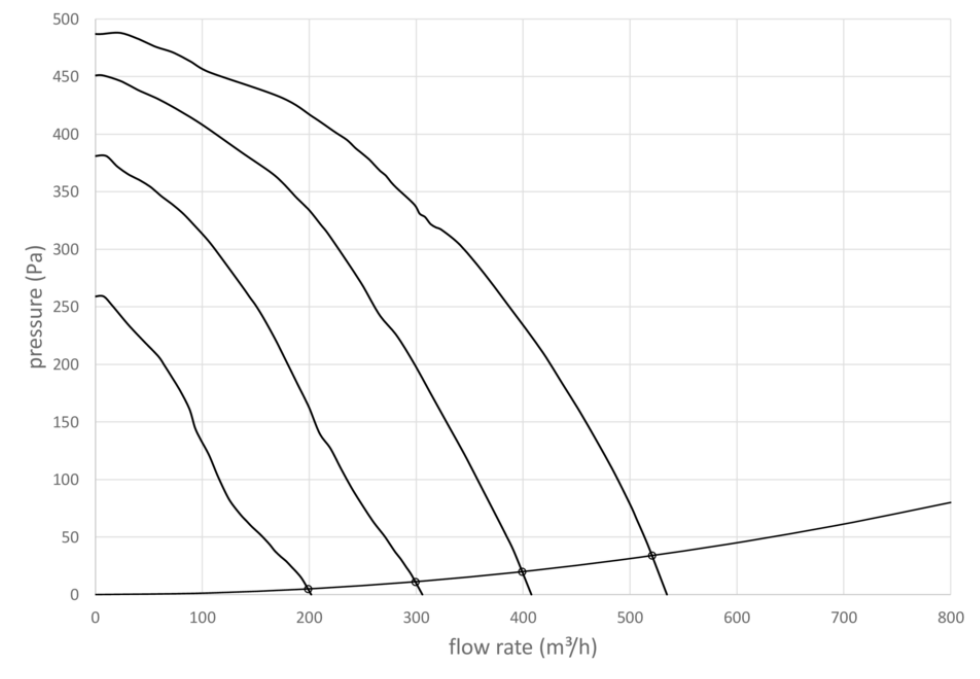
Curva di efficienza