Serie | 2, Frigo-congelatore combinato da incasso, 177.2 x 54.1 cm, cerniera a traino
KIN865SF0

Accessori integrati
1 x Portaburro
3 x Portauova
1 x Vaschetta cubetti ghiaccio

Lo spazioso frigo-congelatore da incasso No Frost non solo garantisce la conservazione ottimale degli alimenti ma anche che la formazione di ghiaccio e brina non sarà più un problema.

- **EcoAirflow:** garantisce una circolazione ottimale dell'aria e una temperatura omogenea nel vano frigo.
- **MultiBox XXL:** cassetto extra-large per conservare frutta e verdura.
- **Tecnologia inverter intelligente:** sensori termici monitorano costantemente la temperatura all'interno e all'esterno del frigorifero integrato, e il compressore adegua proattivamente le proprie prestazioni.
- I sensori FreshSense monitorano e controllano costantemente le condizioni di temperatura del frigorifero e dell'ambiente, mantenendo una temperatura costante nelle due cavità.
- **NoFrost:** per non sbrinare mai più

Dati tecnici

Classe di efficienza energetica: F
Consumo medio annuale di energia in chilowattora per anno (kWh/a): 293 kWh/annum
Somma del volume degli scomparti congelati: 76 l
Somma del volume degli scomparti refrigerazione: 184 l
Emissioni di rumore aereo: 39 dB(A) re 1 pW
Classe di emissioni di rumore aereo: C
Tipologia costruttiva del prodotto: Da incasso
Porta pannellabile: Impossibile
Larghezza del prodotto: 541 mm
Profondità del prodotto: 548 mm
Dimensioni del vano per l'installazione (AxLxP): 1775.0 x 560 x 550 mm
Peso netto: 50,9 kg
Corrente: 10 A
Cerniera porta: Reversibile a destra
Tensione: 220-240 V
Frequenza: 50 Hz
Certificati di omologazione: CE, VDE
Lunghezza del cavo di alimentazione elettrica: 230 cm
Autonomia di conservazione senza energia elettrica (h): 10 h
Numero di compressori: 1
Numero di sistemi indipendenti di raffreddamento: 1
Ventilatore interno comparto frigorifero: no
Porta/e reversibile/i: sì
Numero di ripiani regolabili nel frigorifero: 3
Ripiani per le bottiglie: no
Sistema No Frost: Congelatore
Tipo di installazione: A scomparsa totale
Tipo di cerniera: porta a traino

4 242005 269693

Serie | 2, Frigo-congelatore combinato da incasso, 177.2 x 54.1 cm, cerniera a traino KIN865SF0

Lo spazioso frigo-congelatore da incasso No Frost non solo garantisce la conservazione ottimale degli alimenti ma anche che la formazione di ghiaccio e brina non sarà più un problema.

- Comandi LED per la regolazione elettronica della temperatura
- Segnale ottico per porta aperta, Segnale acustico porta aperta
- Cerniere a destra, reversibili
- Porta a traino
- Dimensioni in cm (hxlxp) 177.2 cm x 54.1 cm x 54.8 cm
- Dimensioni nicchia in cm (hxlxp): 177.5 cm x 56.0 cm x 55.0 cm
- Volume Netto totale: 260 l

VANO FRIGORIFERO

- 1 cassetto MultiBox - cassetto trasparente con fondo ondulato, ideale per frutta e verdura
- 4 ripiani in vetro infrangibile di cui 3 regolabili in altezza
- Illuminazione interna a LED

VANO CONGELATORE**

- NoFrost
- Funzione congelamento intensivo con disattivazione automatica
- 3 cassetti trasparenti

ACCESSORI

- Portaburro, 1 portauova, 1 vaschetta per cubetti di ghiaccio

Altre Caratteristiche

- Classe climatica: SN-ST
- Tempo di risalita della temperatura: 10 h
- Capacità di congelamento 24h: 4 kg

Etichetta energetica

- Classe di efficienza energetica: F
- Volume Netto Frigorifero: 184 l
- Volume Netto Congelatore: 76 l
- Consumo annuale: 293 kWh
- Emissioni di rumore aereo: 39 db

Serie | 2, Frigo-congelatore combinato da incasso, 177.2 x 54.1 cm, cerniera a traino KIN865SF0

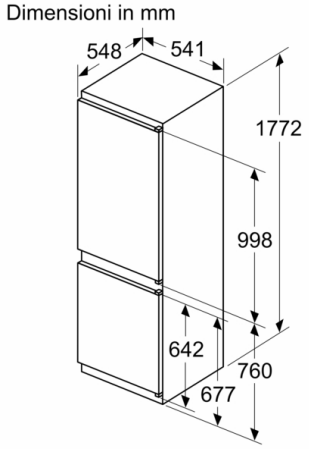

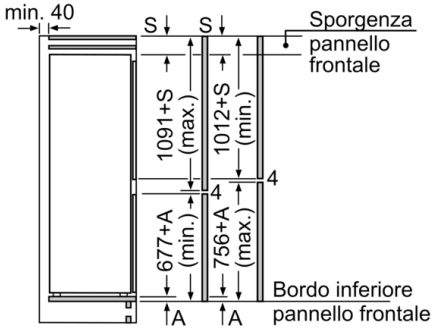
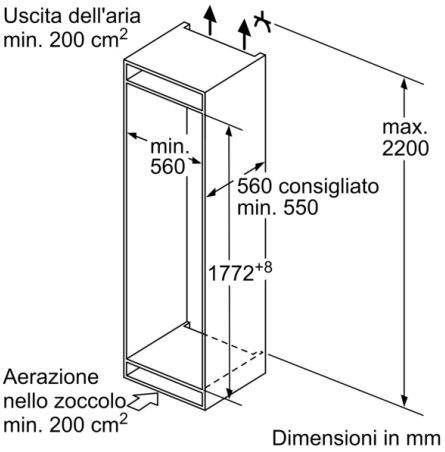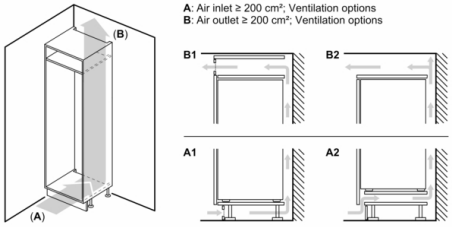
Le dimensioni delle ante del mobile indicate valgono per uno spazio tra le ante di 4 mm.
Dimensioni in mm