iQ500, Lavastoviglie a scomparsa totale, 60 cm
SN85EX56CE

Lavastoviglie con cestelli flessibili e timeLight.

- ✓ Home Connect: controlla la tua lavastoviglie smart ovunque tu sia.
- ✓ openAssist: basta un tocco per aprire la lavastoviglie.
- ✓ timeLight mostra la fase di lavaggio e il tempo rimanente sul pavimento di casa.
- ✓ Pulsante Favourite: trova subito i tuoi programmi preferiti per la lavastoviglie.
- ✓ Cestelli flexComfort flessibili e facili da caricare

Caratteristiche

Dati tecnici

Classe di efficienza energetica: D
Consumo energetico del programma Eco per 100 cicli : 85 kWh
Numero massimo di coperti: 14
Consumo di acqua del programma eco in litri per ciclo: 9,5 l
Durata del programma: 4:35 h
Emissioni di rumore aereo: 42 dB(A) re 1 pW
Classe di emissioni di rumore aereo: B
Tipologia costruttiva del prodotto: Da incasso
Altezza senza piano di lavoro: 0 mm
Dimensioni (lxp): 815 x 598 x 550 mm
Dimensioni del vano per l'installazione (AxLxP): 815-875 x 600 x 550 mm
Certificati di omologazione: CE, VDE
Profondità con porta aperta a 90 gradi: 1150 mm
Piedini regolabili: Yes - all from front
Regolazione massima dei piedini: 60 mm
Zoccolo regolabile: in profondità/in altezza
Peso netto: 43,7 kg
Peso lordo: 46,0 kg
Dati nominali collegamento elettrico: 2400 W
Corrente: 10 A
Tensione: 220-240 V
Frequenza: 50; 60 Hz
Lunghezza del cavo di alimentazione elettrica: 175 cm
Tipo di spina: Schuko
Lunghezza tubo entrata: 165 cm
Lunghezza tubo uscita: 190 cm
Codice EAN: 4242003866269
Tipo di installazione: A scomparsa totale

4 242003 866269

Accessori opzionali

SZ73300	Accessorio lavastoviglie da incasso
SZ73100	Cestello porta posate per speedmatic
SZ73010	Accessorio lavastoviglie
SZ73005	Listelli compensazione + kit fissaggio
SZ73001	Cestello per posate d'argento
SZ73000	Set completo spazio 51
SZ72010	Prolunga aqua-stop

iQ500, Lavastoviglie a scomparsa totale, 60 cm
SN85EX56CE

Caratteristiche

Caratteristiche principali
- Home Connect: Programmazione e controllo dell'apparecchio a distanza tramite app.
- Sistema di apertura della porta openAssist
- Motore senza spazzole iQdrive
- aquaSensor, Sensore di carico

Sistema di controllo
- Comandi TouchControl
- 8 Programmi: Eco 50 °C, Auto 45-65 °C, Intensivo 70 °C, Speed 65 °C, Speed 45 °C, Glass 40 °C, Silence 50 °C, Preferito
- Programma Preferito: impostato inizialmente su Prelavaggio
- 4 Funzioni: Remote Start, Intensive Zone, Mezzo carico, VarioSpeedPlus
- Programma Machine Care
- Silence on demand (via app)
- Partenza ritardata (1-24h)

Dotazioni interne
- Terzo cestello
- Cestelli flexComfort con Touchpoints colorati
- Cestello inferiore con arresto fine corsa.
- ecoDosage
- timeLight
- Dispositivo Up&down a 3 livelli
- Materiale della vasca interna in acciaio inox

Altre caratteristiche
- Sistema di filtri a tre livelli
- Scambiatore di calore e autoOpen dry
- Dimensioni del prodotto (HxLxP): 81.5 x 59.8 x 55 cm

Sicurezza
- aquaStop: sistema di protezione antiallagamento con garanzia a vita fornita da Siemens Elettrodomestici in caso di danni provocati dall'acqua.*
- Sicurezza bambini (doppio tocco per aprire la porta)

Dati Etichetta Energetica
- Classe di efficienza energetica[1]: D
- Energia[2] / Acqua[3]: 85 kWh / 9.5 litri
- Capacità: 14 coperti
- Durata del programma[4]: 4:35 (h:min)
- Emissioni di rumore aereo: 42 dB(A) re 1 pW
- Classe di emissione rumore aereo: B

[1] In una scala di classi di efficienza energetica da A a G
[2] Consumo di energia in kWh per 100 cicli (nel programma Eco 50 °C)
[3]Consumo di acqua in litri per ciclo (nel programma Eco 50 °C)
[4] Durata del programma Eco 50 °C
** Verificare i termini di garanzia al link https://www.siemens-home.bsh-group.com/it/assistenza-clienti/garanzia-convenzionale-assistenza/garanzia-del-produttore*

iQ500, Lavastoviglie a scomparsa totale, 60 cm
SN85EX56CE
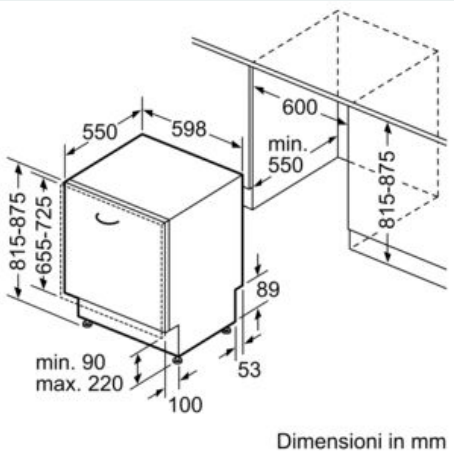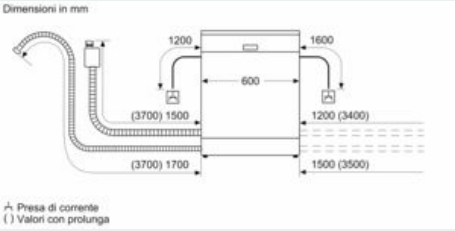
Disegni quotati