Serie | 6, Frigorifero sottopiano con vano congelatore, 82 x 60 cm, cerniera piatta
KUL15AFF0

FreshSense

Accessori integrati

1 x Portauova
1 x Vaschetta cubetti ghiaccio

- I sensori FreshSense monitorano e controllano costantemente le condizioni di temperatura del frigorifero e dell'ambiente, mantenendo una temperatura costante nelle due cavità.

Dati tecnici

Classe di efficienza energetica: F
Consumo medio annuale di energia in chilowattora per anno (kWh/a): 180 kWh/annum
Somma del volume degli scomparti congelati: 15 l
Somma del volume degli scomparti refrigerazione: 108 l
Emissioni di rumore aereo: 38 dB(A) re 1 pW
Classe di emissioni di rumore aereo: C
Tipologia costruttiva del prodotto: Da incasso
Porta pannellabile: sì, come accessorio
Altezza: 820 mm
Larghezza del prodotto: 598 mm
Profondità del prodotto: 548 mm
Dimensioni del vano per l'installazione (AxLxP): 820 x 600 x 550 mm
Peso netto: 35,0 kg
Dati nominali collegamento elettrico: 90 W
Corrente: 10 A
Cerniera porta: Reversibile a destra
Tensione: 220-240 V
Frequenza: 50 Hz
Certificati di omologazione: CE, VDE
Lunghezza del cavo di alimentazione elettrica: 230 cm
Autonomia di conservazione senza energia elettrica (h): 8 h
Numero di compressori: 1
Numero di sistemi indipendenti di raffreddamento: 1
Ventilatore interno comparto frigorifero: no
Porta/e reversibile/i: sì
Numero di ripiani regolabili nel frigorifero: 1
Ripiani per le bottiglie: no
Codice EAN: 4242005199617
Marchio: Bosch
Nome prodotto / codice commerciale: KUL15AFF0
Categoria prodotto: Frigorifero armadio
Sistema No Frost: No
Tipo di installazione: Sottopiano

4 242005 199617

Serie | 6, Frigorifero sottopiano con vano congelatore, 82 x 60 cm, cerniera piatta KUL15AFF0

- Frigorifero sottopiano

Caratteristiche principali

- Classe di efficienza energetica: F
- Comandi LED per la regolazione elettronica della temperatura
- Illuminazione interna a LED
- Cerniere a destra, reversibili
- Dimensioni nicchia in cm (hxlxp): 82.0 cm x 60.0 cm x 55.0 cm
- Dimensioni in cm (hxlxp) 82 cm x 59.8 cm x 54.8 cm
- Volume Netto totale: 123 l

VANO FRIGORIFERO

- Compartimento freezer con 1 cerniera
- 2 ripiani in vetro infrangibile di cui 1 regolabili in altezza
- Controporta con 1 balconcini grandi e 2 piccoli
- 2 MultiBox - cassetto trasparente con fondo ondulato, ideale per frutta e verdura
- Volume Netto Frigorifero: 108 l

VANO CONGELATORE**

- Volume Netto Congelatore: 15 l

ACCESSORI

- Accessories

Serie | 6, Frigorifero sottopiano con vano congelatore, 82 x 60 cm, cerniera piatta KUL15AFF0

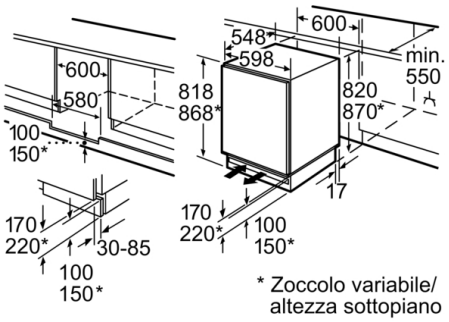

Spazio per il collegamento elettrico a destra o a sinistra dell'apparecchio.
Aerazione nello zoccolo.

Dimensioni in mm

Dimensioni in mm
Consiglio per la distanza per cerniera piatta

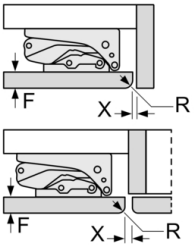

F	R	X
16-19	0-3	2,5
20	0-1	3
	2-3	2,5
21	0-1	3
	2-3	2,5
22	0	4
	1	3,5
	2-3	3

Le distanze consigliate nella tabella vanno mantenute per garantire un'apertura senza collisioni delle porte degli apparecchi ed evitare danni al mobile della cucina.

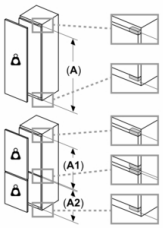

Peso massimo consentito dei pannelli del mobile

I pannelli mobili montati che superano il peso consentito possono causare dei danni e compromettere il funzionamento della cerniera.

⚖: Peso
A: Altezza dello sportello dell'apparecchio incluse le cerniere in mm
B: Cerniera senza ammortizzatore, pannello mobile in kg
C: Cerniera con ammortizzatore, pannello mobile in kg

A	B	C
1500-1750	22	22
720-1400	19	19
A1	15	19
A2	15	19