Foster
via M.S. Ottone, n. 18/20
42041 Brescello (RE) – ITALIA
tel. +39 0522687425
www.fosterspa.com – info@fosterspa.com

Lavello serie KE cod. 2297/05*

SF

* = 1 Vasca a destra – Right bowl
* = 2 Vasca a sinistra – Left bowl

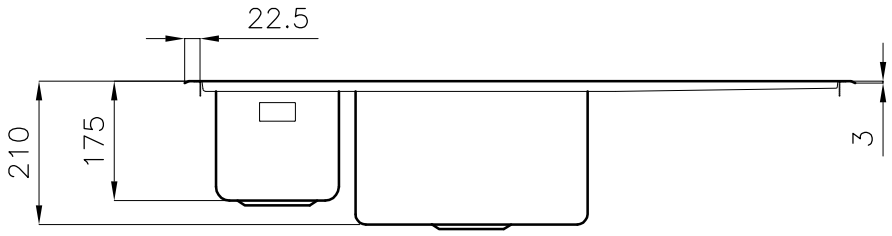

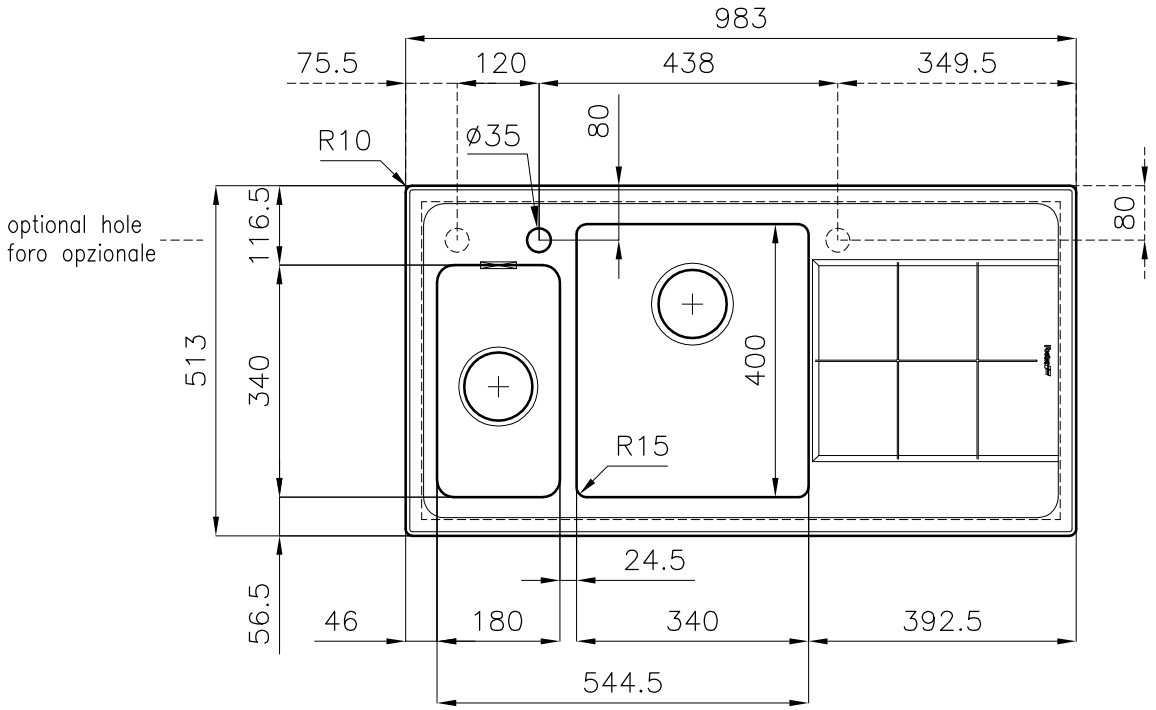

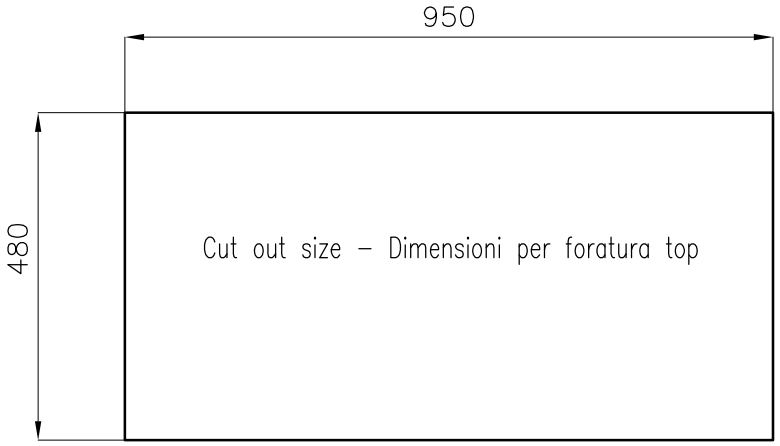

sink thickness/spessore acciaio 1

21/04/2020