Scheda tecnica del prodotto LANTOS 6 S-IF

N. articolo 1619720

Vantaggi

Dotazione

- vasche con piletta da 3 ½"
- sifone
- tappo a cestello e saltarello. Completo di 2 fori.

Dettagli

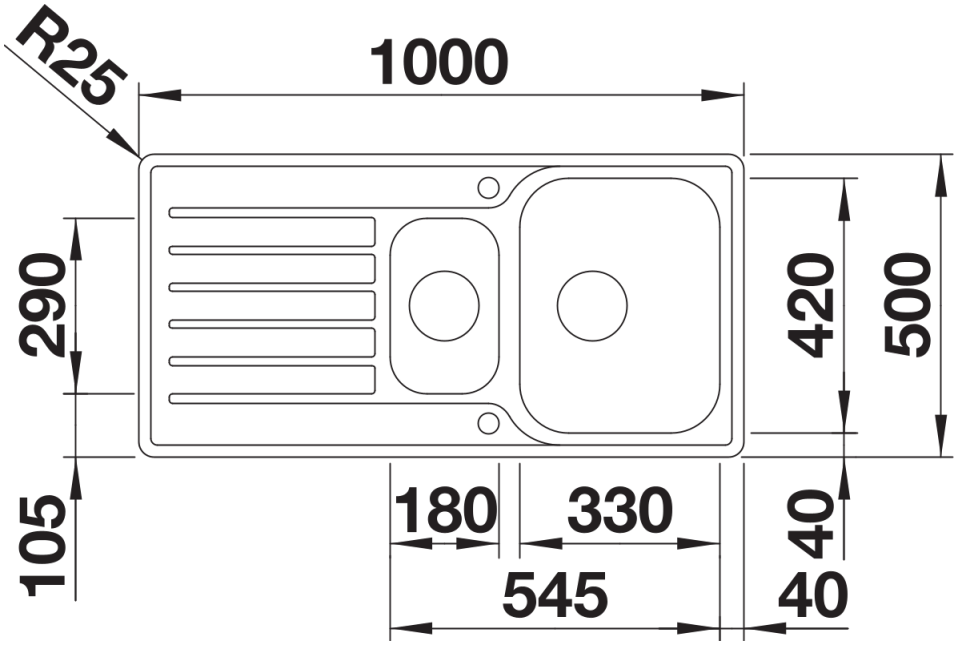

Vista superiore

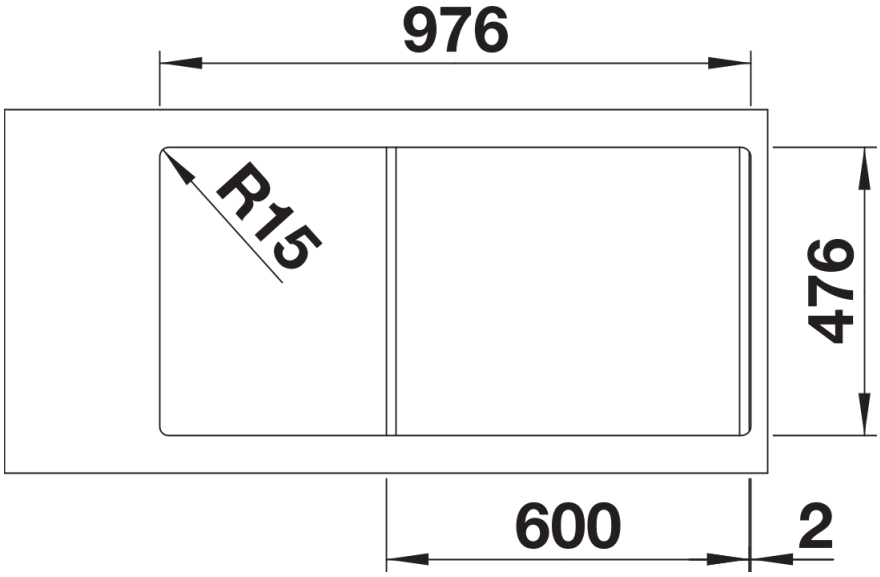

Foratur

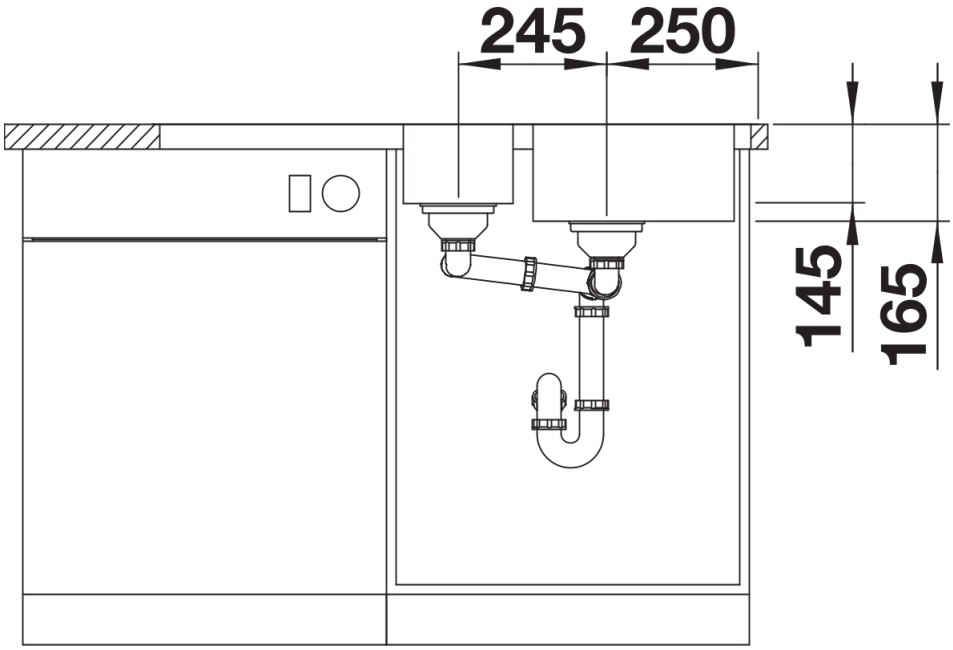

Vista frontale

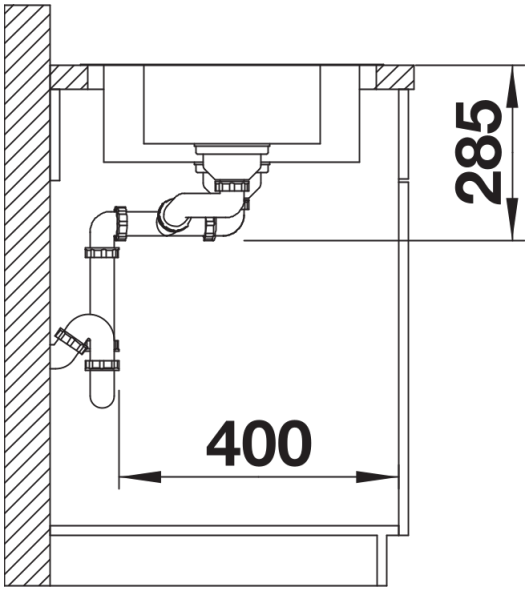

Vista laterale