Scheda tecnica del prodotto TIPO 8 S Compact

N. articolo 1324950
Vantaggi

- Lavello ampio
- Design funzionale
- Con tappi a cestello in acciaio inox da 3 ½"

Dotazione

- vasche con piletta da 3 ½" e tappo a cestello

Dettagli

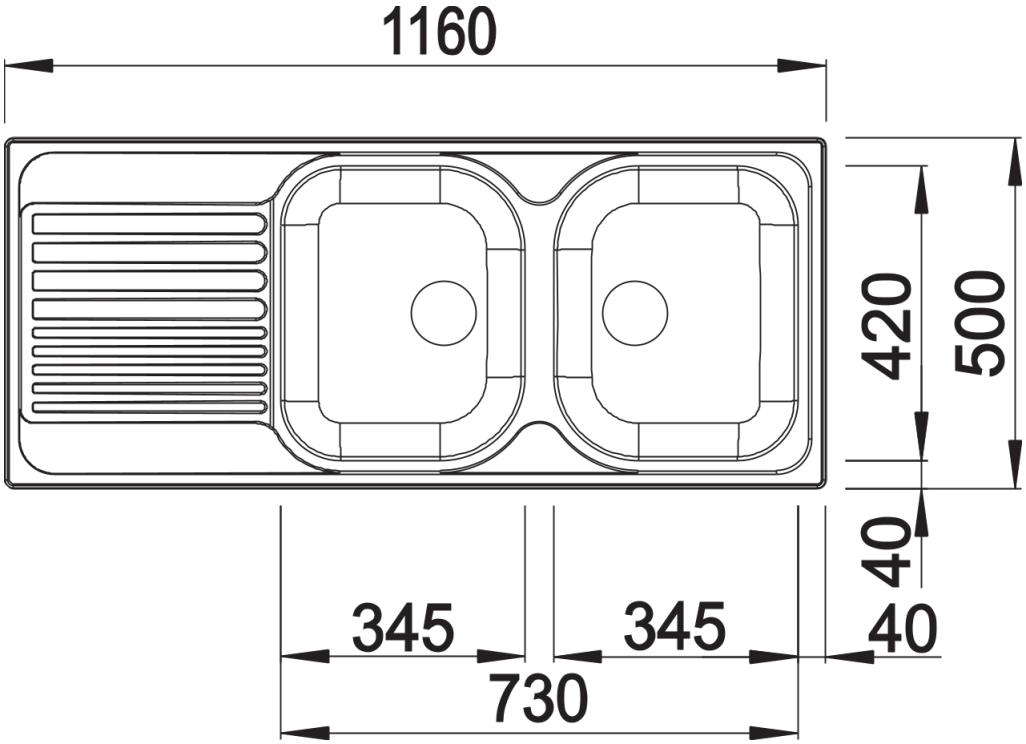

Vista superiore

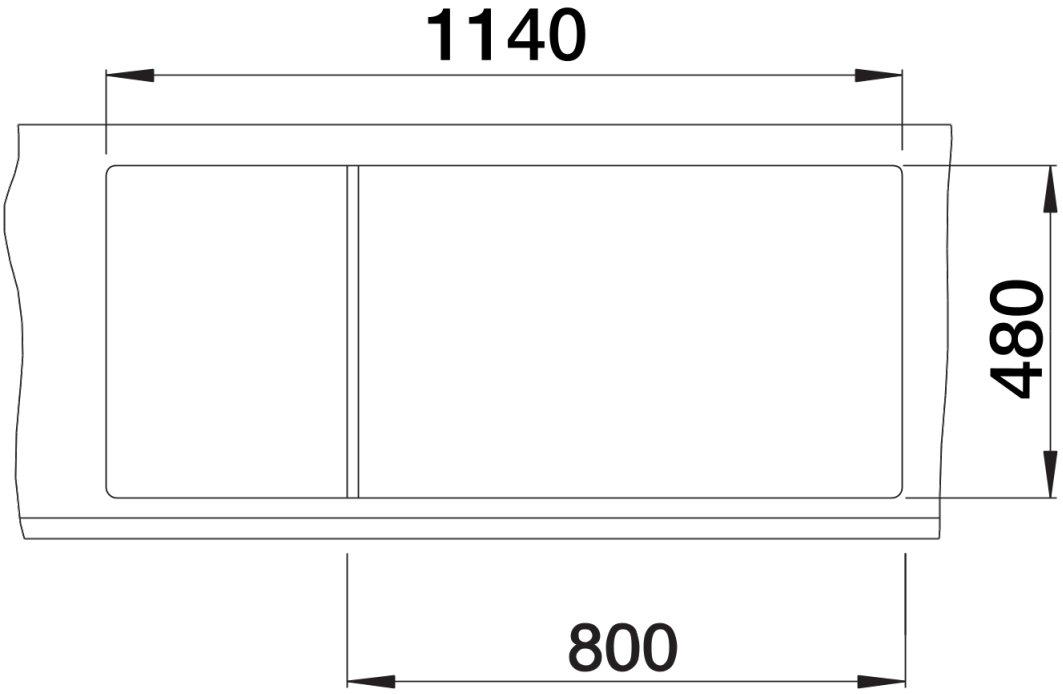

Foratur

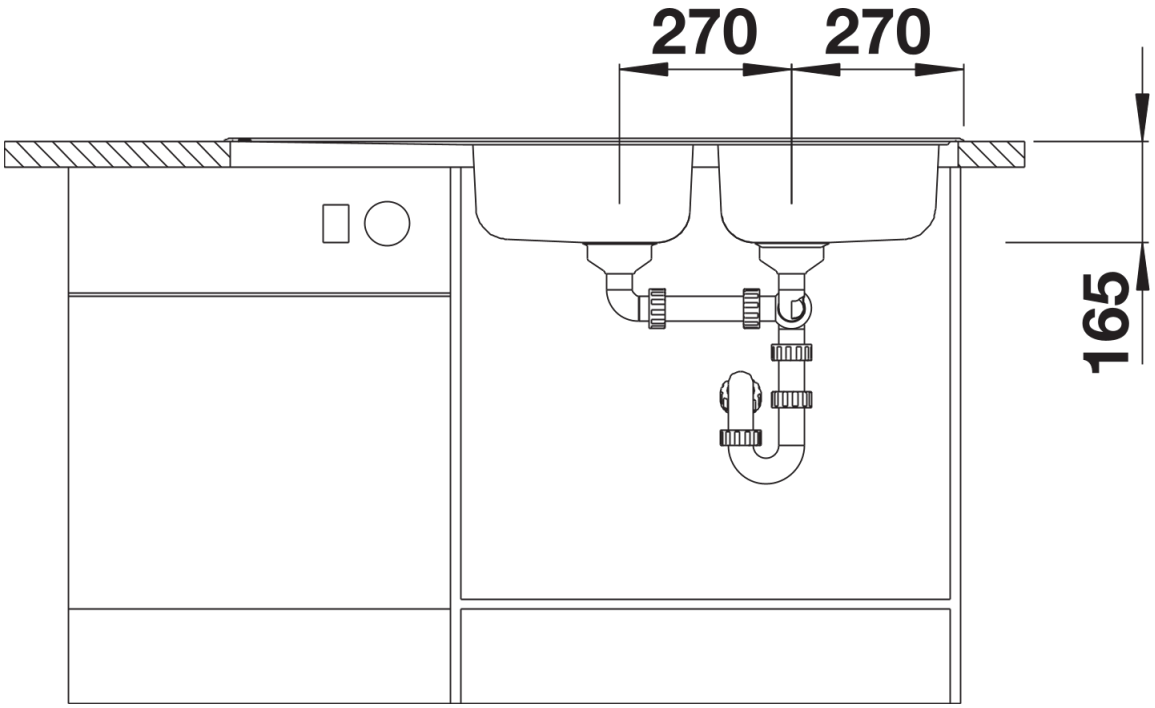

Vista frontale

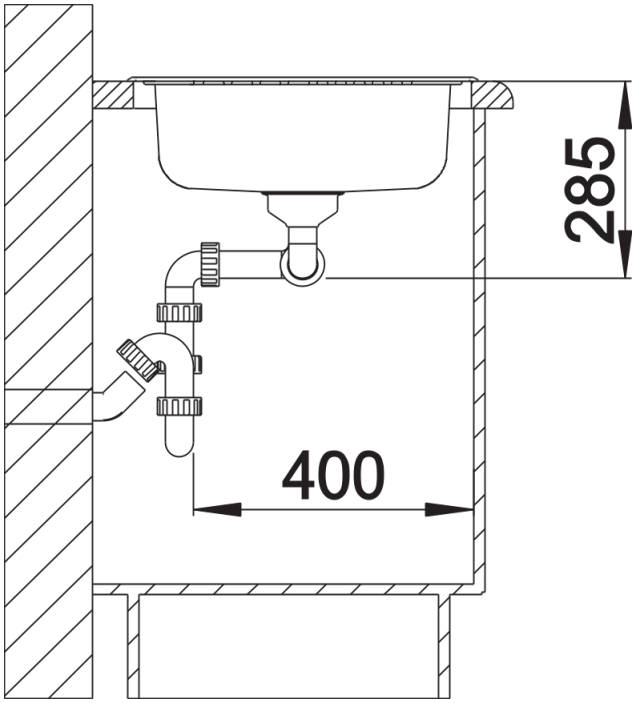

Vista laterale