Scheda tecnica del prodotto SUPRA 400-U

N. articolo 518201

Vantaggi

- Serie di lavelli versatile che consente innumerevoli combinazioni
- Disponibile anche con bordo -IF (per incasso sopratop/ filotop) e -IF/A (con fascia miscelatore), per incasso sopratop e filotop

Informazioni per la progettazione

- Dimensioni intaglio: 400x400 mm - R 60 mm
- >Non può essere montato a "inizio/fine composizione" nella base sottolavello indicata; può essere invece facilmente inserito in una base di misura superiore.

Dotazione

- vasca con piletta da 3 ½"
- tappo a cestello
- sifone e kit di montaggio

Dettagli

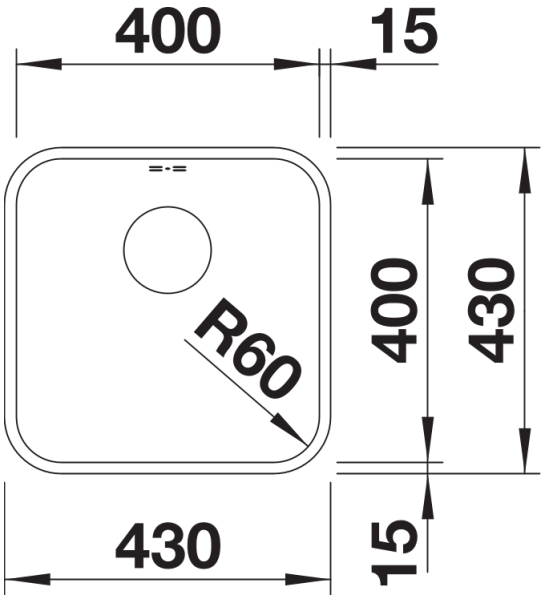

Vista superiore

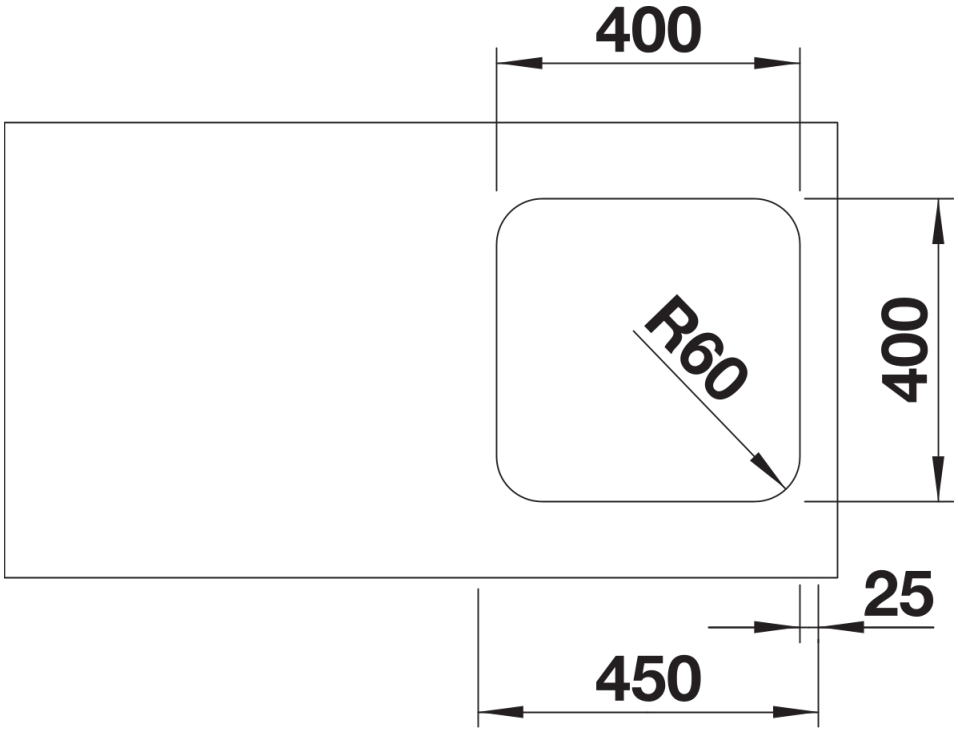

Foratur

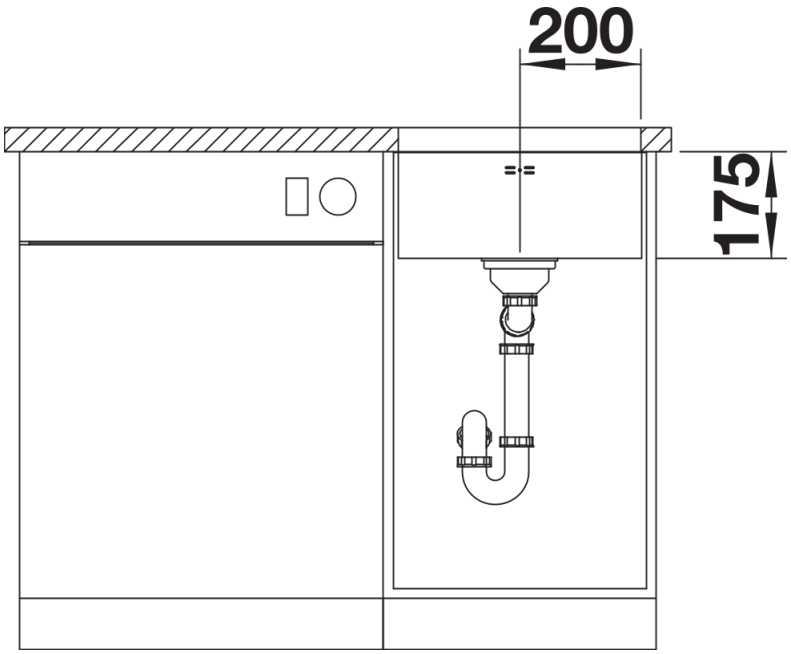

Vista frontale

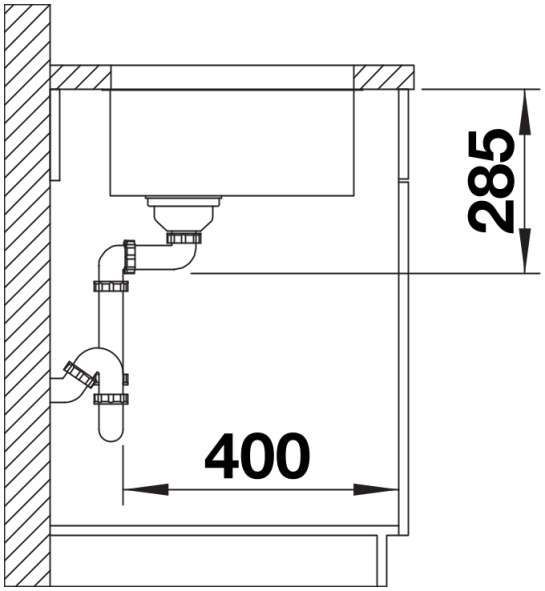

Vista laterale