iQ700, Piano cottura a induzione, 70 cm, nero
EX775LEC1E

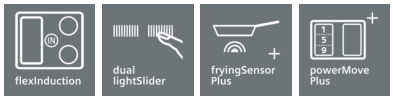

Accessori opzionali

HZ9SE060	SET PENTOLE 6 PEZZI
HZ9SE040	SET PENTOLE 4 PEZZI
HZ9SE030	ACCESSORIO PIANO COTTURA (PENTOLE IND)
HZ394301	Listello di congiunzione
HZ390522	ACCESSORIO PIANO INC-GRILL
HZ390512	ACCESSORIO PIANO INC-TEPPAN YAKI
HZ390090	Pentola per arrosti metallica

Piano FlexInduction per la massima flessibilità quando cucini

- ✓ flexInduction: zona di cottura intelligente che si adatta alle tue pentole.
- ✓ Dual lightSlider: tocca e scorri per controllare il tuo piano cottura.
- ✓ fryingSensor Plus: mai più pietanze bruciate.
- ✓ powerMove Plus: intuitivo controllo grazie alle tre zone impostate a differenti temperature
- ✓ powerBoost: aumenta la potenza di una zona a induzione fino al 50%.

Caratteristiche

Dati tecnici

Nome/famiglia prodotto : zona di cottura vetroceramica
Tipologia costruttiva del prodotto : Da incasso
Funzionamento : elettrico
Numero totale di posizioni utilizzabili simultaneamente : 4
Dimensioni del vano per l'installazione (AxLxP) : 51 x 560-560 x 490-500 mm
Larghezza del prodotto : 710 mm
Dimensioni (AxLxP) : 51 x 710 x 520 mm
Dimensioni del prodotto imballato (AxLxP) : 126 x 953 x 608 mm
Peso netto : 14,4 kg
Peso lordo : 15,8 kg
Indicatore di calore residuo : Separato
Posizione pannello di controllo : Piano frontale
Principale materiale della superficie : vetroceramica
Colore della superficie : nero
Certificati di omologazione : AENOR, CE
Lunghezza del cavo di alimentazione elettrica : 110 cm
Codice EAN : 4242003716908
Dati nominali collegamento elettrico : 7400 W
Tensione : 220-240 V
Frequenza : 50; 60 Hz

4 242003 716908

iQ700, Piano cottura a induzione, 70 cm, nero
EX775LEC1E

Caratteristiche

- 70 cm: spazio per 4 pentole o padelle.

Flessibilità delle zone cottura
- Flex Zone: per utilizzare pentole di qualsiasi forma e dimensione.

Caratteristiche principali
- Funzione powerManagement per limitare assorbimento elettrico a partire da 1kW.
- Dual LightSlider: permette di controllare e di unire facilmente le diverse zone di cottura.
- 17 livelli: controllo preciso del calore grazie a 17 livelli di potenza.
- Funzione mantenimento in caldo per tutte le zone di cottura
- Timer fine cottura per ogni singola zona
- : spegne le zone cottura alla fine del tempo impostato.
- Contaminuti independente con segnale acustico
- : un suono segnalerà la fine del tempo di cottura impostato.
- Cronometro
- : indica quanto tempo è trascorso dall'avvio della cottura

Risparmio di tempo ed efficienza
- Funzione PowerBoost per ogni zona di cottura
- : più potenza per far bollire l'acqua più velocemente.
- panTurbo: funzione "turbo" per riscaldare velocemente le padelle
- powerMove Plus: controllo intuitivo grazie a tre zone riscaldanti con diverse temperature – si attiva al contatto con la pentola
- Funzione quickStart: all'accensione, il piano cottura seleziona automaticamente la zona cottura dove è stata posizionata la pentola.
- Funzione reStart: in caso di spegnimento accidentale, è possibile ripristinare le ultime impostazioni di cottura semplicemente riaccendendo il piano entro quattro secondi.
- Visualizzazione del consumo di energia per ogni ciclo di cottura: per verificare il consumo elettrico dell'ultimo ciclo di cottura.

Cottura assistita
- fryingSensor Plus a 5 livelli: mai più piatti bruciati grazie alla regolazione automatica della temperatura.

Design
- Finitura topClass: frontale smussato con profili laterali in acciaio inox

Sicurezza
- Spie di calore residuo: indica quali zone cottura sono ancora calde.
- Sicurezza bambini: previene l'accensione accidentale del piano cottura.
- Funzione blocco temporaneo per la pulizia: i pulsanti vengono bloccati per 30 sec in modo da facilitare la pulizia del piano cottura.
- Autospegnimento di sicurezza: il piano si spegne automaticamente se non ci sono interazioni con esso.

iQ700, Piano cottura a induzione, 70 cm, nero
EX775LEC1E

Disegni quotati

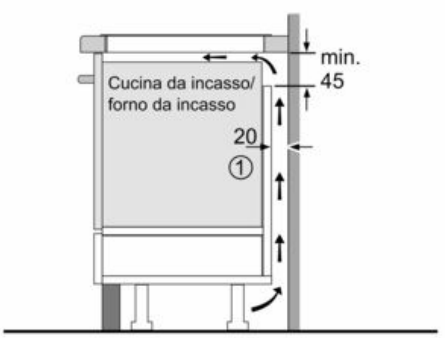

① Deve essere prevista una fessura di aerazione

Dimensioni in mm

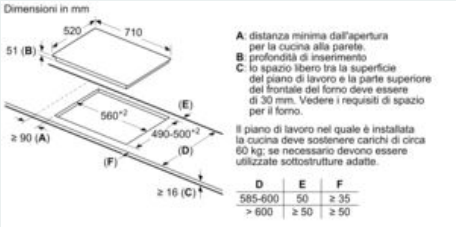

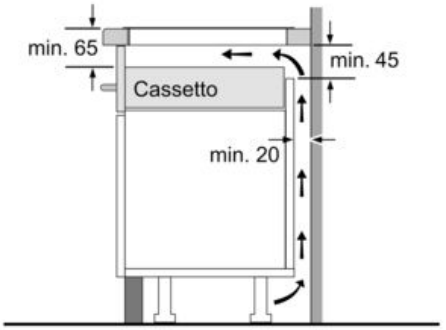

Dimensioni in mm

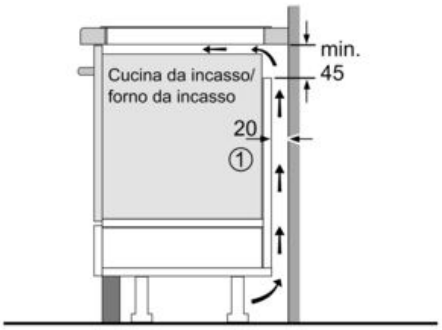

① Deve essere prevista una fessura di aerazione

Dimensioni in mm

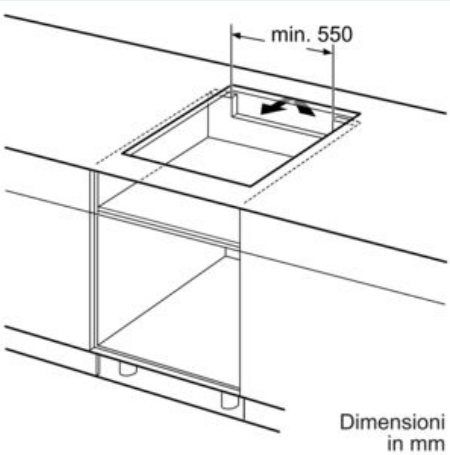

Dimensioni in mm