iQ300
EG6B5HB60
Piano cottura a gas di 60 cm di larghezza
acciaio inox
EAN: 4242003768358

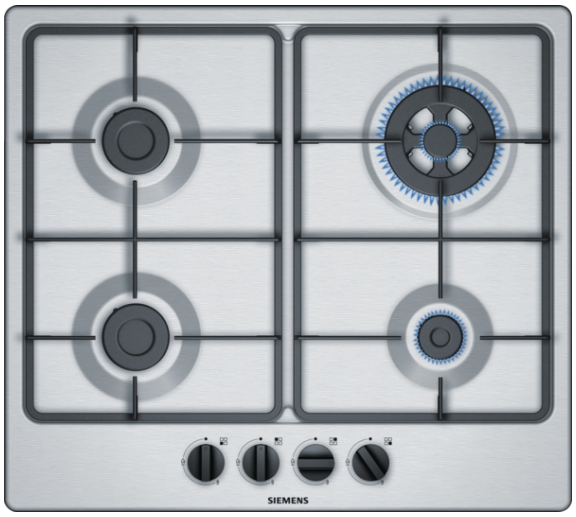

Piano a cottura a gas facile da usare

- ✓ Brucciatore turboWok con 3.3 kW di potenza: ideale per cucinare una vasta varietà di cibi, anche in grandi quantità
- ✓ Massima qualità dei materiali: griglie d'appoggio con finitura ghisa altamente resistenti e stabili.
- ✓ Piano a gas con un design moderno e superficie in acciaio

Caratteristiche

Dati tecnici

Nome/famiglia prodotto : piano di cott. a gas c.interr.
Tipologia costruttiva del prodotto : Da incasso
Funzionamento : gas
Numero totale di posizioni utilizzabili simultaneamente : 4
Dimensioni del vano per l'installazione (AxLxP) (mm) : 45 x 560-562 x 480-492
Larghezza del prodotto (mm) : 582
Dimensioni del prodotto (mm) : 45 x 582 x 520
Dimensioni del prodotto imballato (AxLxP) (mm) : 145 x 580 x 655
Peso netto (kg) : 8,0
Peso lordo (kg) : 9,0
Indicatore di calore residuo : Nessuno
Ubicazione del cruscotto : Piano frontale
Principale materiale della superficie : acciaio inox
Colore della superficie : acciaio inox
Colore della cornice : acciaio inox
Certificati di omologazione : CE
Lunghezza del cavo di alimentazione elettrica (cm) : 100
Codice EAN : 4242003768358
Dati nominali collegamento elettrico (W) : 1
Dati nominali collegamento gas (W) : 8000
Corrente (A) : 3
Tensione (V) : 220-240
Frequenza (Hz) : 50; 60

4 242003 768358

iQ300
EG6B5HB60
Piano cottura a gas di 60 cm di larghezza
acciaio inox
EAN: 4242003768358

Caratteristiche

- Griglie d'appoggio con finitura ghisa
- 4 bruciatori a gas di cui:
- - Posteriore sinistro: fuoco semirapido 1.75 kW
- - Posteriore destro: Wok da 3.3 kW
- - Anteriore sinistro: fuoco semirapido 1.75 kW
- - Anteriore destro: fuoco ausiliario 1 kW
- Termosicurezza gasStop
- Accensione elettrica ad 1 mano
- Comode manopole a ponticello
- Predisposto per gas metano (20 mb)
- Ugelli per gas liquido inclusi (28-30/37mb)
- Assorbimento massimo gas: 8 kW

iQ300
EG6B5HB60
Piano cottura a gas di 60 cm di larghezza
acciaio inox
EAN: 4242003768358
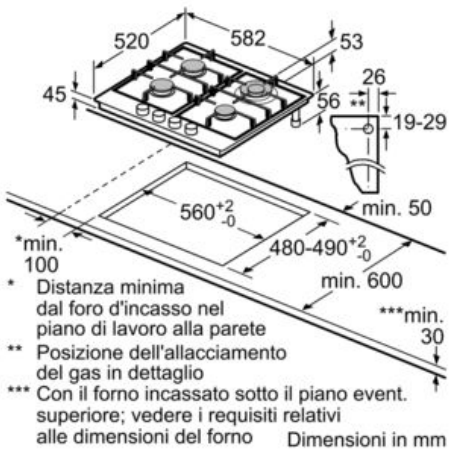
Disegni quotati