# iQ300, Microonde da incasso, 60 x 38 cm, Acciaio inox
# BE520LMR0

## Accessori integrati

1 x Griglia
1 x Piatto girevole

## Microonde da incasso altezza 38 cm: adatto a cuocere, riscaldare e scongelare velocemente ogni pietanza

- ✓ Apertura laterale: ideale per l'installazione in alto
- ✓ I tuoi cibi sono perfettamente dorati grazie al grill dalla alte prestazioni

## Caratteristiche

**Dati tecnici**

Tipo di microonde : microonde + grill
Tipo di controllo : meccanico
Colore/materiale del frontale : Acciaio inox
Dimensioni del vano cottura : 201.0 x 308.0 x 282.0 mm
Certificati di omologazione : CE
Lunghezza del cavo di alimentazione elettrica : 130 cm
Peso netto : 17,1 kg
Peso lordo : 19,2 kg
Codice EAN : 4242003805664
Massima potenza del microonde : 800 W
Dati nominali collegamento elettrico : 1270 W
Corrente : 10 A
Tensione : 220-230 V
Frequenza : 50 Hz
Tipo di spina : Schuko
Dimensioni del vano cottura : 201.0 x 308.0 x 282.0 mm

4 242003 805664

# iQ300, Microonde da incasso, 60 x 38 cm, Acciaio inox
# BE520LMR0

## Caratteristiche

- Cavità del forno: acciaio inox

**Accessori**
- Accessori: Piatto girevole, Griglia
- Dimensioni apparecchio (AxLxP): 382 mm x 594 mm x 317 mm
- 
- Dimensioni nicchia (AxLxP): 560 mm - 568 mm x 362 mm - 365 mm x 300 mm
- 
- Si prega di fare riferimento alle quote d'installazione mostrate nel disegno tecnico
- Lungh. cavo alimentazione: 130 cm
- 
- Assorbimento massimo elettrico: 1.27 kW
- Tensione: 220 - 230 V

# iQ300, Microonde da incasso, 60 x 38 cm, Acciaio inox
# BE520LMR0
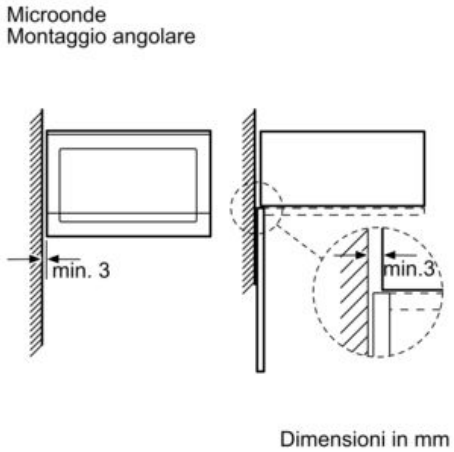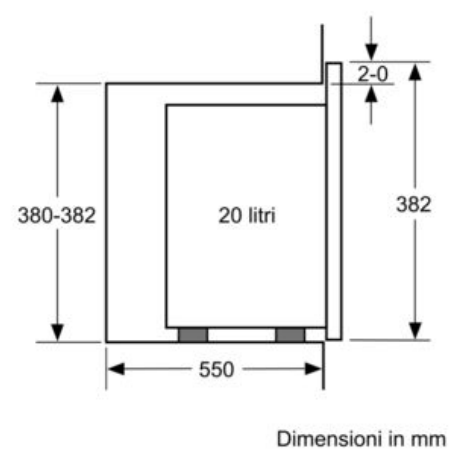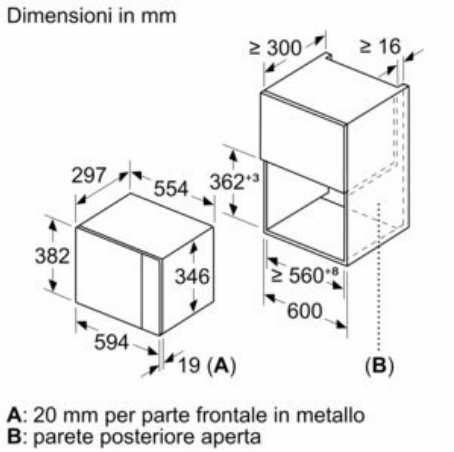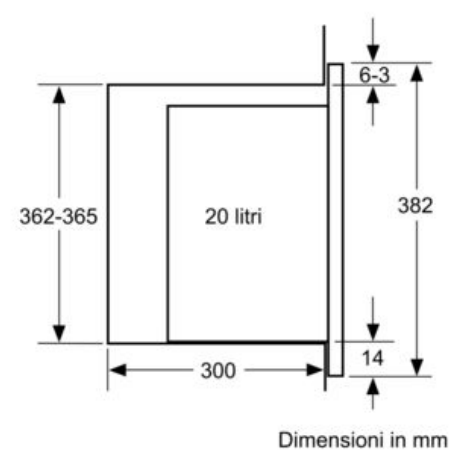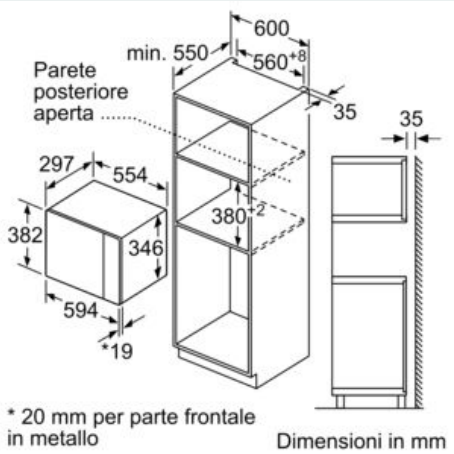
## Disegni quotati