BARAZZA

1LES12RS

DESCRIZIONE Lavello EASY incasso bordo ribassato da 116x50 - 2 vasche + gocciolatoio sinistro
DESCRIPTION *116x50 cm EASY built-in board lowered sink - 2 bowls + left drip*

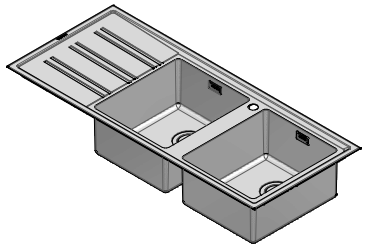

PESO LORDO 12 kg
GROSS WEIGHT

DIMENSIONI IMBALLO 1210x530x220 mm
PACKAGING DIMENSIONS

- **Vasche Raggio "15"** ***(Bowls with radius"15")***
- **Acciaio Inox AISI 304 di spessore elevato** ***(Extra thick stainless steel AISI 304)***
- **Dimensioni vasche: 34x40x21.5 h** ***(Bowls dimensions: 34x40x21.5 h)***
- **Dotazioni: pilettone 3"1/2, copripilettone in acciaio inox, troppo-pieno con scarico perimetrale** ***(Equipment: basket strainer waste stainless steel 3"1/2, stainless steel drain cover, perimeter overflow)*** (A)
- **Foro rubinetto: 1 foro di serie, 2° e 3° foro su richiesta** ***(Mixer Tap Hole: 1 standard hole, second and third hole on request)*** (B)
- **Base inserimento vasca: 90** ***(Base unit for bowl: 90)***
- **Incasso: 114x48 cm** ***(built-in: 114x48)***

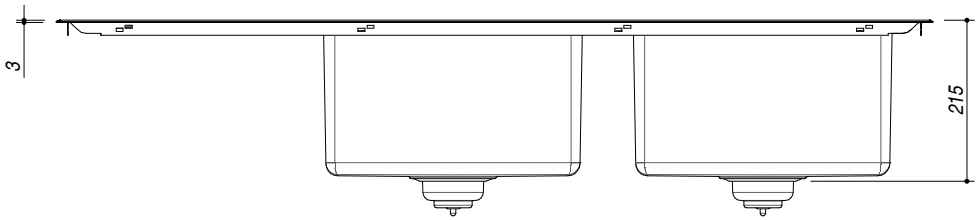

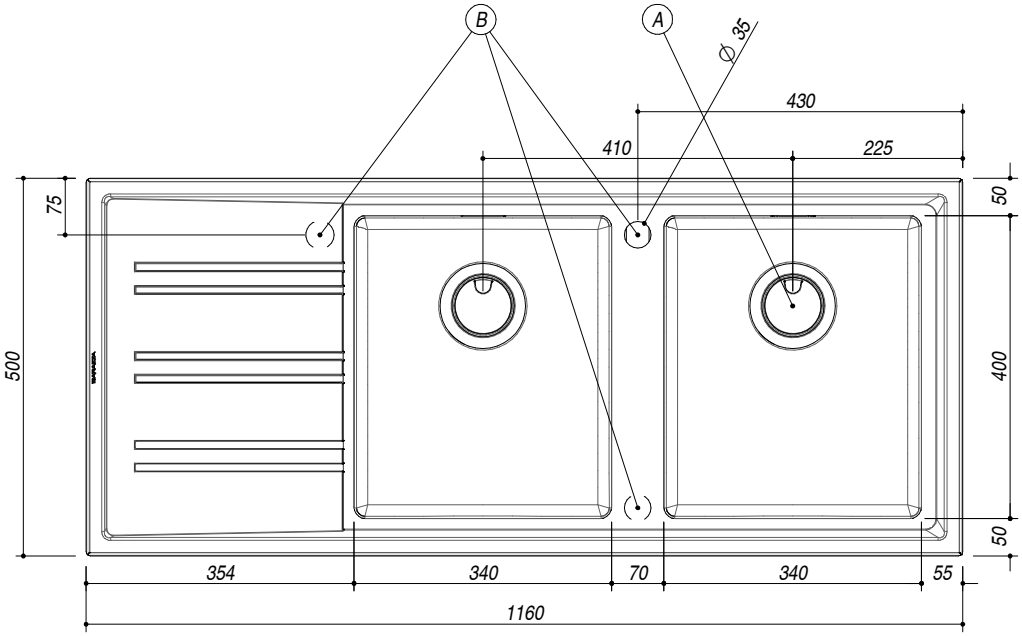

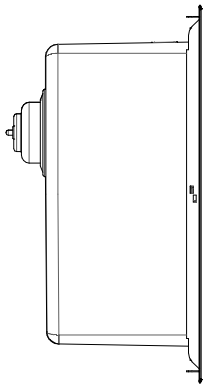

SCALA DISEGNO 1:10
DRAWING SCALE

TUTTE LE MISURE IN mm
ALL MEASURES IN mm

TOLLERANZA LINEARE: ± 0.5 mm
LINEAR TOLLERANCE

TOLLERANZA ANGOLARE: ± 0.2 °
ANGULAR TOLLERANCE

FORATURA PER INSTALLAZIONE AD INCASSO
BUILT-IN CUTOUT FOR TOP

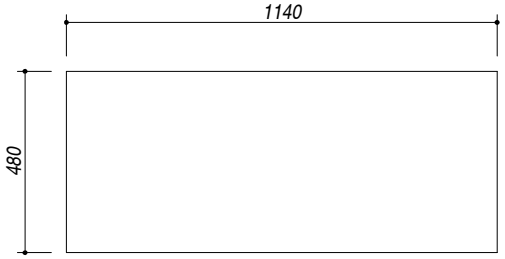

1:20

PER QUALSIASI CONTESTAZIONE SI FARA' RIFERIMENTO ESCLUSIVAMENTE A QUESTO DISEGNO
For any dispute the company will refer exclusively to this drawing

BARAZZA **Barazza s.r.l.** - Via Risorgimento, 14 - 31025 Sarano di S.Lucia di P. (TV) Italy
Tel. +39/0438/62888 - Fax +39/0438/64901 info@barazzasrl.it - www.barazzasrl.it
Documento di proprietà aziendale. La Società tutelerà i propri diritti a termini di legge.