BARAZZA

1FIXEPN

DESCRIZIONE Forno Icon X Exclusive incasso da 75 - Multiprogram
DESCRIPTION *75 cm Icon X Exclusivel built-in oven - Multiprogram*

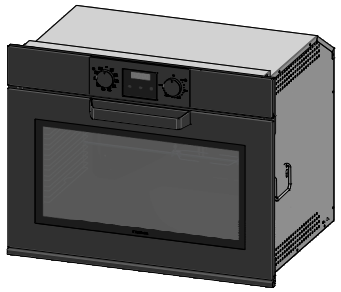

PESO LORDO 50 Kg
GROSS WEIGHT

DIMENSIONI IMBALLO 800x650x660 mm
PACKAGING DIMENSIONS

(A) **ALLACCIAMENTO ELETTRICO** *ELECTRICAL CONNECTION*

- **9 funzioni manuali** *(9 manual functions).*
- **temperatura massima: 250°C** *(maximum temperature: 250°C).*
- **capacità: 89 litri** *(capacity: 89 litres).*
- **programmatore digitale elettronico di inizio/fine cottura e contaminuti** *(electronic digital programmer for start/end of cooking and timer).*
- **caratteristiche: frontale comandi, manopole e maniglia in finitura Soft Touch, interno forno Easy Clean, porta estraibile e smontabile con triplo vetro termoriflettente, cerniere Soft-Close, ventilazione tangenziale di raffreddamento, 2 luci posteriori, telai laterali** *(front controls, knobs and handle in Soft Touch finish, Easy Clean oven interior, extractable and removable door with triple heat-reflecting glass, Soft Close hinges tangential cooling fan, 2 rear lights, side racks).*
- **dotazioni: 1 leccarda in acciaio smaltato Easy Clean, 1 griglia in acciaio, 1 coppia di guide estraibili, girarrosto** *(1 Easy Clean enamelled steel tray, 1 steel grill, 1 pair of telescopic overrails, rotisserie)*
- **disinserimento di sicurezza** *(safety switch off)*
- **potenza massima assorbita: 3.5kW** *(maximum absorbed power: 3.5 kW)*

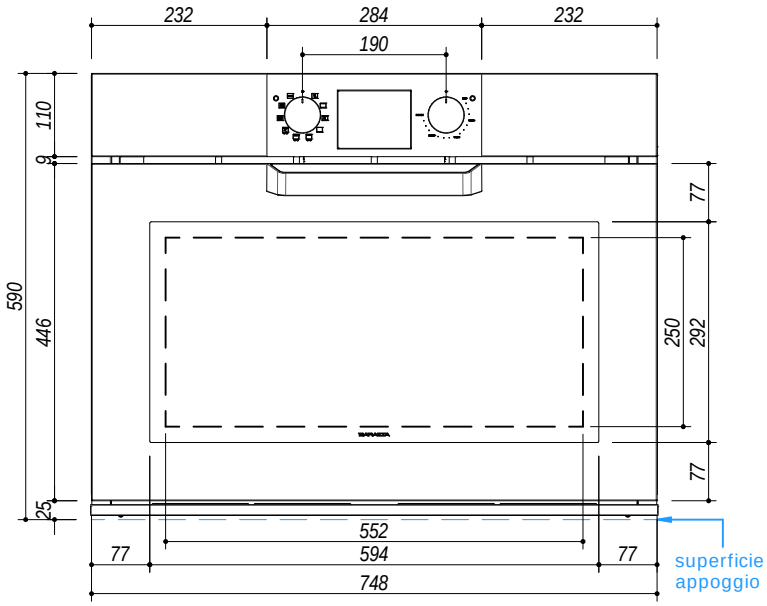

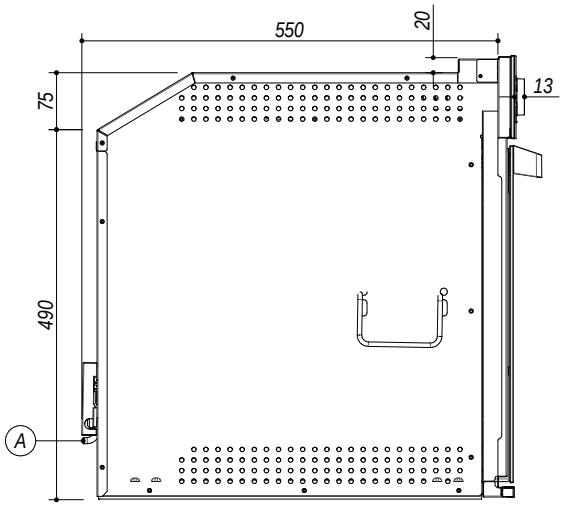

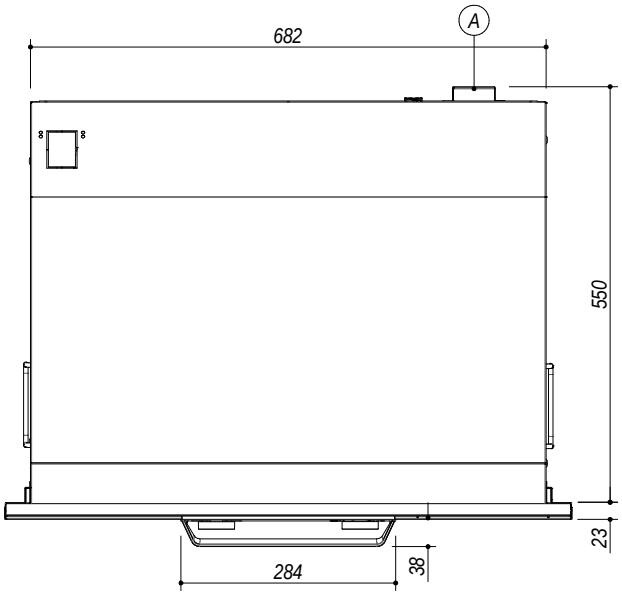

SCALA DISEGNO 1:10 **TUTTE LE MISURE IN mm**
DRAWING SCALE ***ALL MEASURES IN mm***

TOLLERANZA LINEARE: ± 0.5 mm
LINEAR TOLLERANCE

TOLLERANZA ANGOLARE: ± 0.2 °
ANGULAR TOLLERANCE

SCHEMA PER INSTALLAZIONE
INSTALLATION DRAWINGS

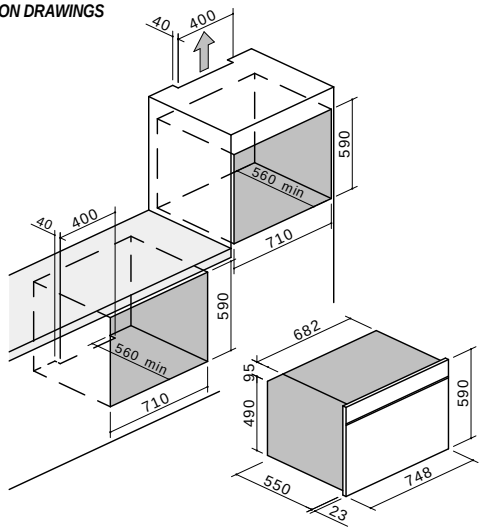

1:50

PER QUALSIASI CONTESTAZIONE SI FARA' RIFERIMENTO ESCLUSIVAMENTE A QUESTO DISEGNO
For any dispute the company will refer exclusively to this drawing

BARAZZA **Barazza s.r.l.** - Via Risorgimento, 14 - 31025 Sarano di S.Lucia di P. (TV) Italy
Tel. +39/0438/62888 - Fax +39/0438/64901 info@barazzasrl.it - www.barazzasrl.it
Documento di proprietà aziendale. La Società tutelerà i propri diritti a termini di legge.